座　　席　　表

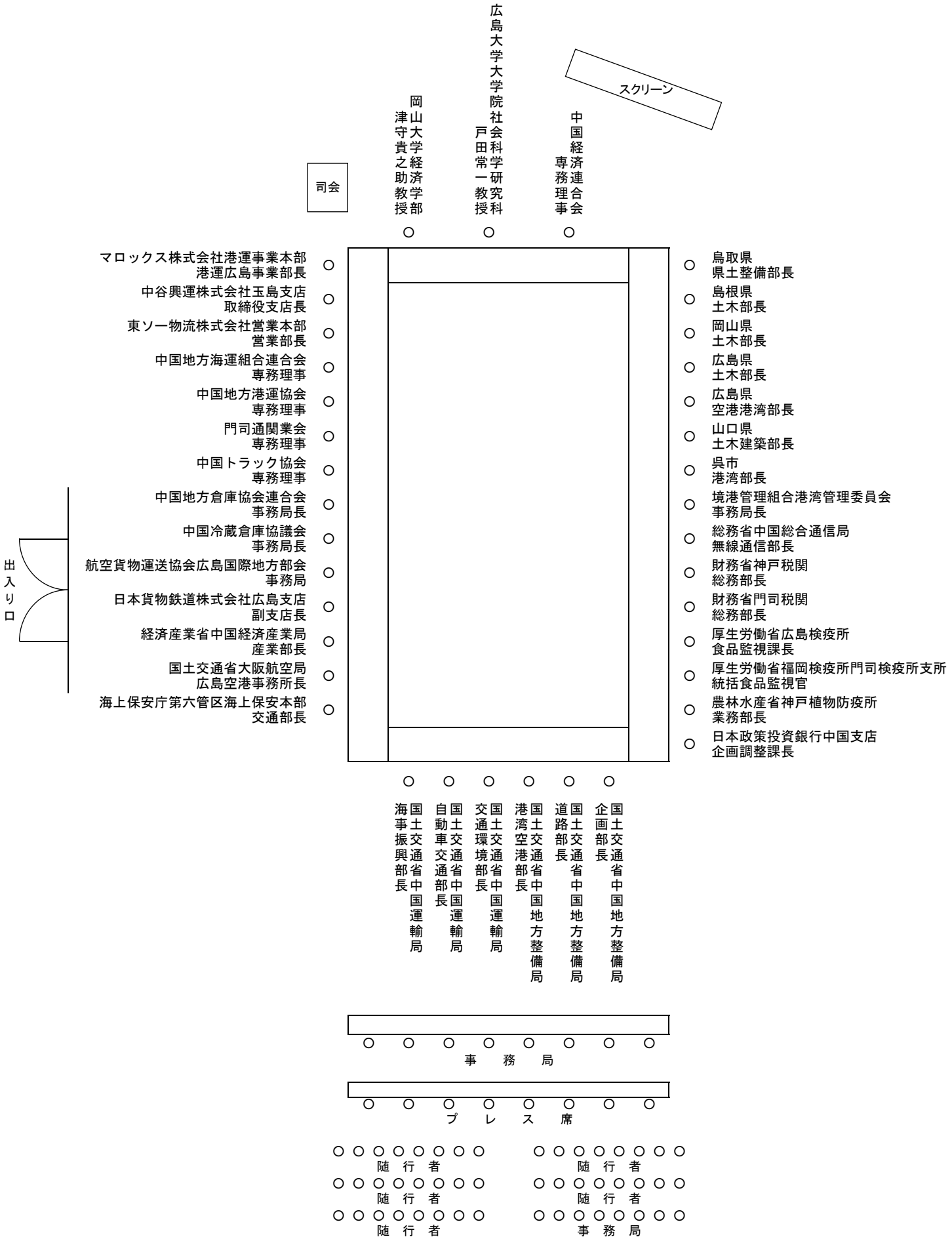
スクリーン
司会
岡山大学経済学部 津守貴之助教授
広島大学大学院社会科学研究科 戸田常一教授
中国経済連合会 専務理事
マロックス株式会社港運事業本部 港運広島事業部長
中谷興運株式会社玉島支店 取締役支店長
東ソー物流株式会社営業本部 営業部長
中国地方海運組合連合会 専務理事
中国地方港運協会 専務理事
門司通関業会 専務理事
中国トラック協会 専務理事
中国地方倉庫協会連合会 事務局長
中国冷蔵倉庫協議会 事務局長
航空貨物運送協会広島国際地方部会 事務局
日本貨物鉄道株式会社広島支店 副支店長
経済産業省中国経済産業局 産業部長
国土交通省大阪航空局 広島空港事務所長
海上保安庁第六管区海上保安本部 交通部長
出入り口
鳥取県 県土整備部長
島根県 土木部長
岡山県 土木部長
広島県 土木部長
広島県 空港港湾部長
山口県 土木建築部長
呉市 港湾部長
境港管理組合港湾管理委員会 事務局長
総務省中国総合通信局 無線通信部長
財務省神戸税関 総務部長
財務省門司税関 総務部長
厚生労働省広島検疫所 食品監視課長
厚生労働省福岡検疫所門司検疫所支所 統括食品監視官
農林水産省神戸植物防疫所 業務部長
日本政策投資銀行中国支店 企画調整課長
国土交通省中国運輸局 海事振興部長
国土交通省中国運輸局 自動車交通部長
国土交通省中国運輸局 交通環境部長
国土交通省中国地方整備局 港湾空港部長
国土交通省中国地方整備局 道路部長
国土交通省中国地方整備局 企画部長
事務局
プレス席
随行者
随行者
随行者
随行者
随行者
事務局